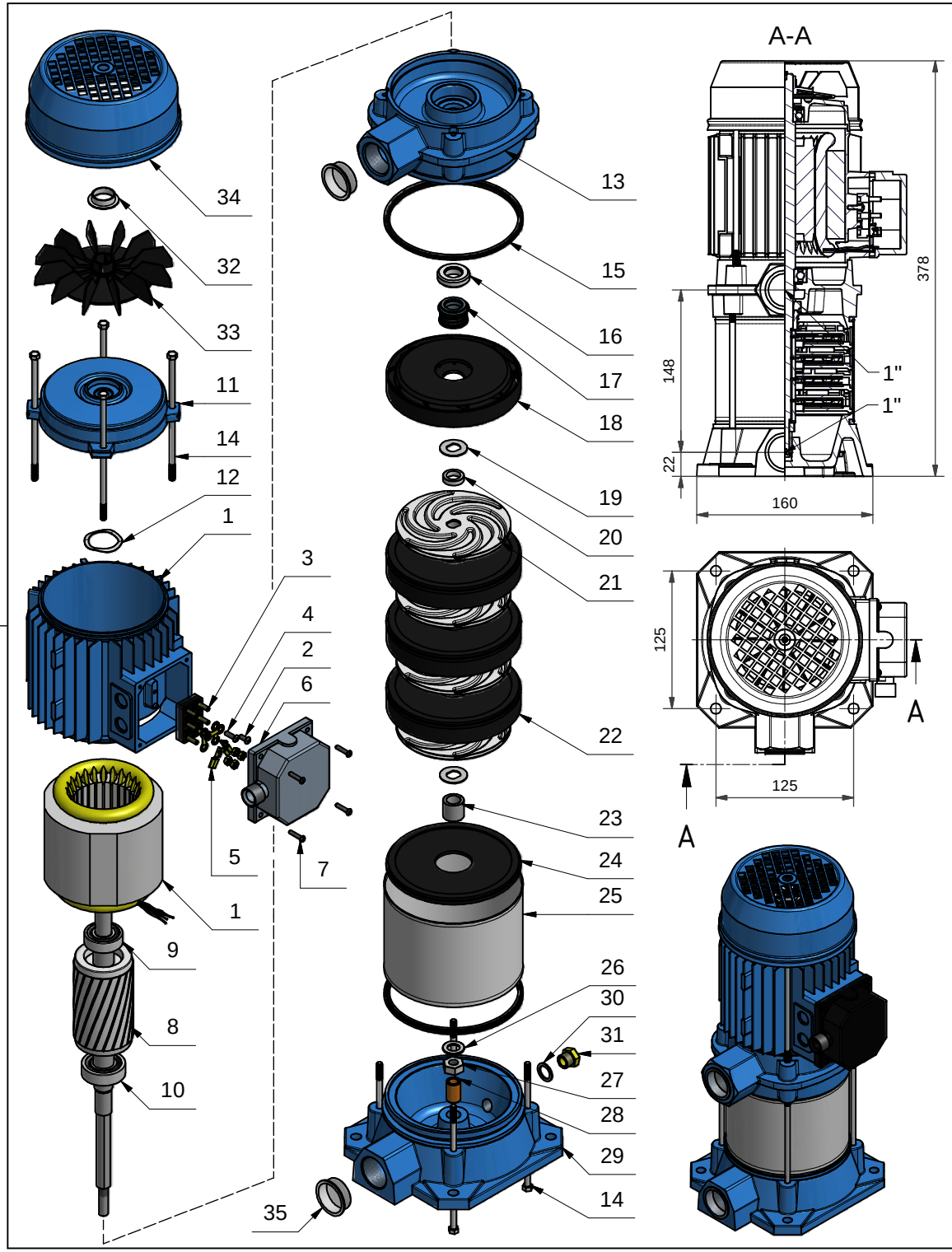

Pos.	Nº do desenho	Designação	Qt.	Material	Dimensões	Peso/Unid.
1	01220538	Carcassa c/Bloco Estatorico CMV20-4 (110x55H80)	1			5,759 kg
2	01190029	Parafuso M3.9 X 9.5 DIN 7981 Cab. Queijo	1	Aço Zincado		0,001 kg
3	01240099	Placa Ligação 40.25 M4 X12 (6 pernos)	1			0,009 kg
4	01190069	Parafuso M3.9 x 13 DIN 7981 Cab. Queijo	1	Aço Zincado		0,002 kg
5	01120060	Terminal Olhal M4 p/2 fios	6	Latão		0,000 kg
6	01950720	Caixa Ligação Fam. 71 (Motor Trif. CMV 20)	1	Plástico		0,064 kg
7	01190014	Parafuso M3.5X16 DIN 7981 Cab.Queijo	4	Aço Zincado		0,001 kg
8	01220299	Bloco Rotorico CMV 20-4	1			1,474 kg
9	01170009	Rolamento 6202-2Z/C3	1	Aço		0,049 kg
10	01170013	Rolamento 6203-2Z/C3	1	Aço		0,072 kg
11	01240143	Tampa Rectaguarda Fam. 71 s/Rosca c/Rasgo	1	Alumínio		0,203 kg
12	01210034	Anilha Compensaçao Diam. 35	1	Aço		0,001 kg
13	01230034	Corpo Impulsão Bomba CMV 20	1	Fundição GG25		2,480 kg
14	01220046	Tirante M5 X 140 p/Motor/Bomba CMV 20	8	Aço Zincado		0,023 kg
15	01180040	Junta p/Bomba CMV 20	2	Borracha Nitrílica		0,006 kg
16	01180026	Vedante Enc.Fixo 15mm (17x29.5x8) Ref:96095	1	Borracha Nitrílica/Cerâmica		0,003 kg
17	01180031	Vedante Enc.Movel 17mm (15x28.5x17) Ref:97322	1	Aço Grafite		0,004 kg
18	01230624	Difusor Inicial CMV 20	1	Noryl		0,075 kg
19	01210011	Anilha 25 X 13 X 11 x 1 CMV 20	5	Aço Inox		0,003 kg
20	01230491	Casquilho 5mm p/veio CMV 20	1	Aço Inox		0,006 kg
21	01230548	Turbina Inox CMV 20	4	Aço Inox AISI304		0.089 Kg
22	01230487	Difusor Tampa Soldada CMV 20	3	Noryl		0,090 kg
23	01230488	Casquilho 17,7mm p/Turbina CMV 20	4	Aço Inox		0,022 kg
24	01230486	Tampa Difusor CMV 20	1	Noryl		0,040 kg
25	01220069	Camisa CMV 20-4	1	Aço Inox AISI304		0,294 kg
26	01210070	Anilha 19 x 11,5 x 1,5 mm	1	Aço Inox		0,003 kg
27	01190121	Porca M10 DIN 934	1	Aço Inox		0,012 kg
28	01230566	Casquilho p/Bomba CMV20	1	Latão		0,013 kg
29	01230542	Corpo Aspiraçao Bomba CMV 20	1	Fundição GG25		3,220 kg
30	01210043	Anilha bujão Bomba CMV (Diam.18 / Furo 13)	1	Alumínio		0,001 kg
31	01190003	Bujão/Taco	1	Latão		0,013 kg
32	01210017	Anilha Ventilador Ital. Fam. 71	1	Chapa		0,006 kg
33	01240002	Ventilador Ital. Fam. 71	1	Plástico		0,029 kg
34	01240064	Blindagem Ital. Fam. 71	1	Chapa		0,212 kg
35	01240081	Tapo 1"	2	Plástico		0,003 kg

N.º	Modificação	Data
VI		
V		
IV		
III		
II		
I		

	Data	Nome
Desenhou	14-05-2012	Sérgio
Verificou		

Tol. Geral: DIN 7168-f

Escala/s: 1:2

OLIJU MANUFACTURING

Electrobombas CMV

Montagem da Bomba CMV 24.80.3

CAD Nº 01010279.iam

Nº do Desenho Correspondente

Substitui:

Substituido por:

Acab. Superíicie:

Nº do Desenho

01010279